製 品 名	銅製水冷ヒートシンク
型　番	HS-C100
お問合せ電話番号	東京 CMB営業部 03-3295-5671
	大阪 CMB営業部 06-6532-1301
カワソーテクセル株式会社	

ver.1.0.1

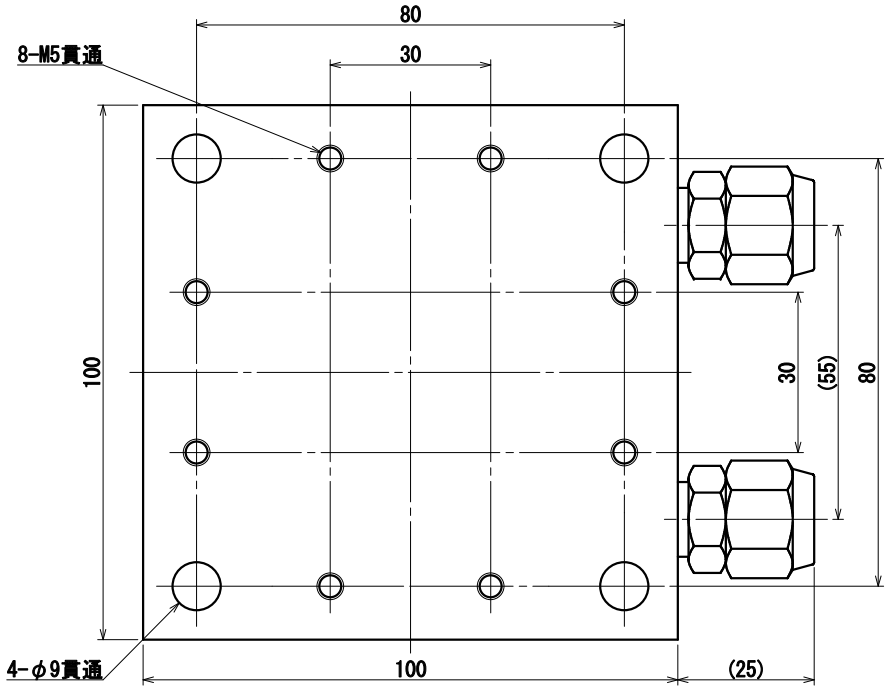

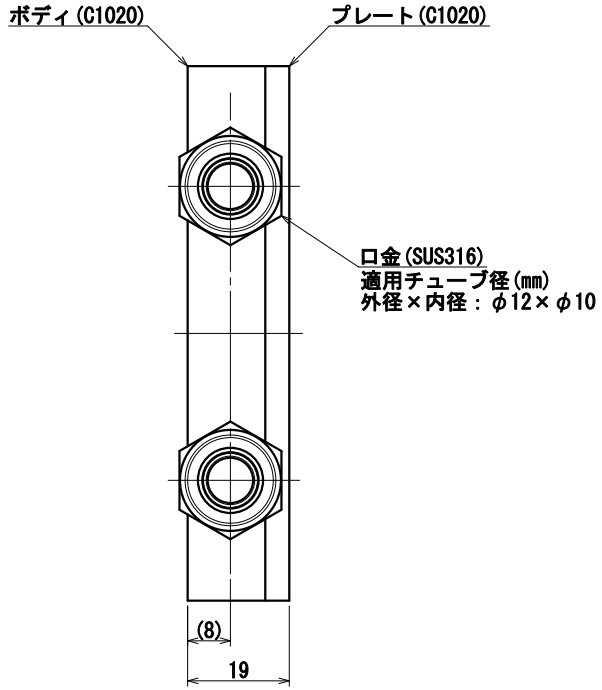

仕様

・冷却面にはツールマーク(加工痕)があります。
・ヒートシンクの性能確保のため、製品の平面度及び平行度を0.02mm以下にしています。
・外装として、全面無光沢Ｎｉめっき(２μｍ)実施しております。
　(タップ穴内等は、不めっきの場合があります。)
・ねじ部は、市販のボルト(JIS B0209-1 はめ合い区分：中)が通ります。
・ボディとプレートの接合部には段差(0.5～1.0mm程度)があります。
　ただし、プレートはボディより外側に出ておりません。

お取り扱い上の注意事項

※冷媒は、純水または腐食防止剤入りの不凍液を推奨します。
※純水を使用した場合においても、循環水中のイオン濃度上昇を防ぐため、イオン交換ユニットの設置を推奨します。
※市水、工業用水等は、銅を腐食する恐れが有りますので、ご使用はお控えください。
※ヒートシンクの性能確保のため、製品の平面度及び平行度を0.02mm以下にしています。
※口金にチューブを取り付ける際、口金／銅間の接合部に力が掛からないように、工具で固定してください。
※寸法、仕様を予告なく変更する場合がありますのでご了承ください。